UCHYCENÍ CHLADIČŮ CH 402.1–4

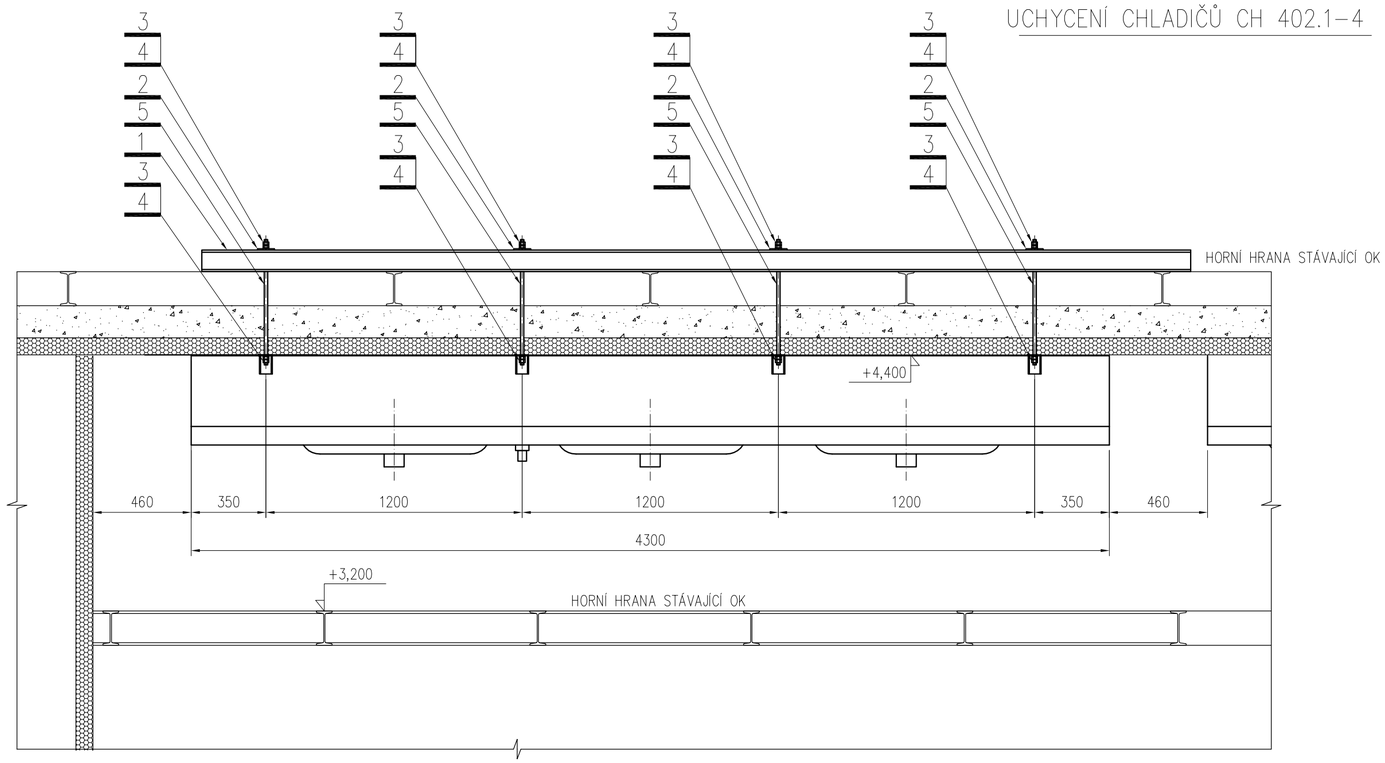

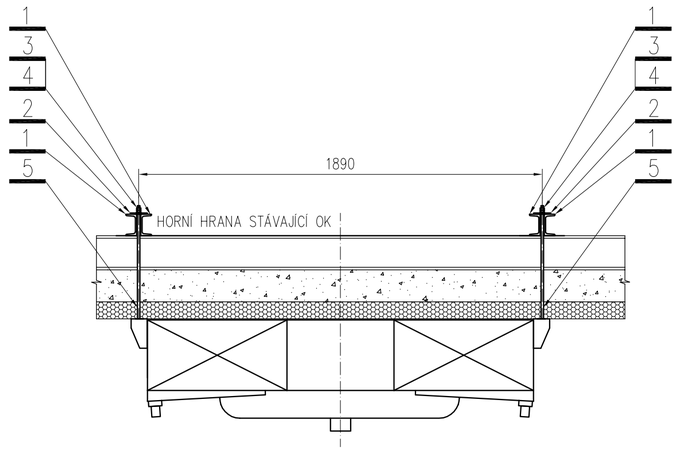

Uchycení chladičů CH 402.1-4 sestávající z				4 sady
Poz.	**Název**	**Rozměr**	**Norma, výkres**	**Množsví**
1	Tyč U100 pozink.	délka 5000	ČSN 426570	4 ks
2	Plech pozink	80x80x6	ČSN EN 10051	8 ks
3	Matice nerez	M16	ČSN 021401 - ISO 8673	32 ks
4	Podložka nerez	M17	ČSN 021702	16 ks
5	Tyč závitová M16 nerez	délka 700		8 ks

UCHYCENÍ CHLADIČŮ CH 403.1,2

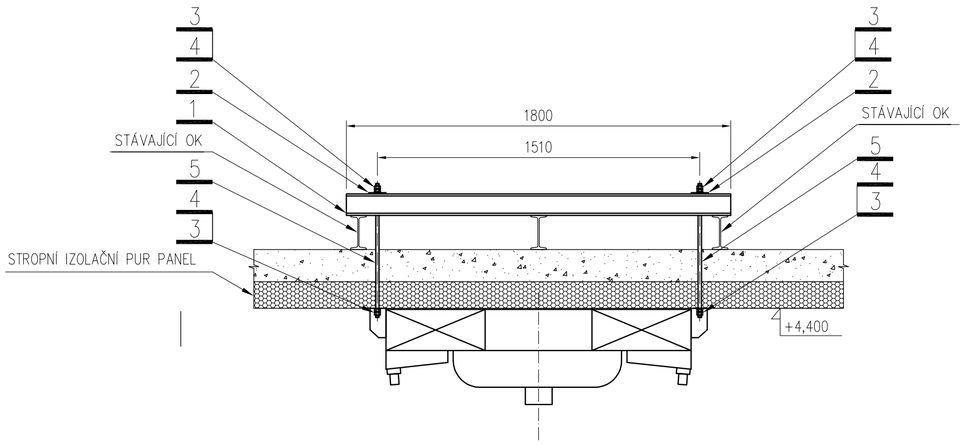

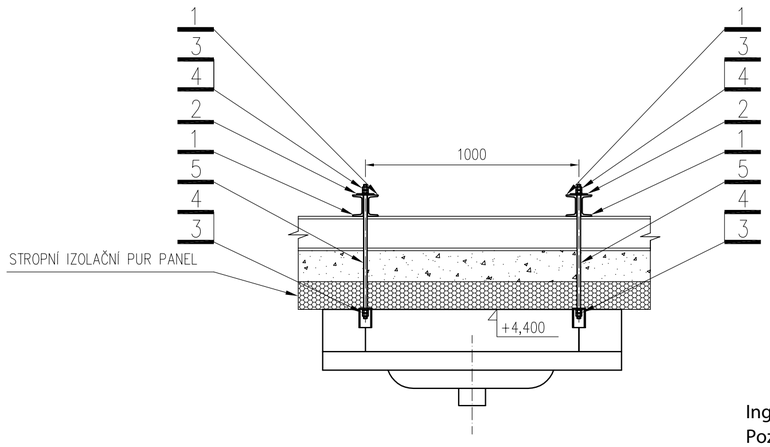

Uchycení chladičů CH 403.1,2 sestávající z				2 sady
Poz.	**Název**	**Rozměr**	**Norma, výkres**	**Množsví**
1	Tyč U100 pozink.	délka 2000	ČSN 426570	4 ks
2	Plech pozink	80x80x6	ČSN EN 10051	4 ks
3	Matice nerez	M12	ČSN 021401 - ISO 8673	16 ks
4	Podložka nerez	M12	ČSN 021702	8 ks
5	Tyč závitová M12 nerez	délka 700		4 ks

Ing. Jiří Pozděna CSc.

Digitálně podepsal Ing. Jiří Pozděna CSc.
Datum: 2025.12.04 03:30:22 +01'00'

MEŘÍTKO 1:20		Jméno	Podpis	Datum	Změna	Navrhl	Kontroloval	Schválil	Datum	Index změny
SKARTAČNÍ ZNAK	NAVRHL	ING. POZDĚNA		11/25						
	KONTROLOVAL	ING. POZDĚNA		11/25						
	SCHVÁLIL	ING. POZDĚNA		11/25						

ZAKÁZKA MASO JIČÍN ZCHLAZOVACÍ TUNELY

CELEK CHLADICÍ ZAŘÍZENÍ

Thermo konsult

NÁZEV
ULOŽENÍ CHLADIČŮ
CHLADIČE CH402.1–4 CH 403.1,2

ARCHIVNI CISLO
K–2–521

Listů 2

List 2