ŘEZ B–B

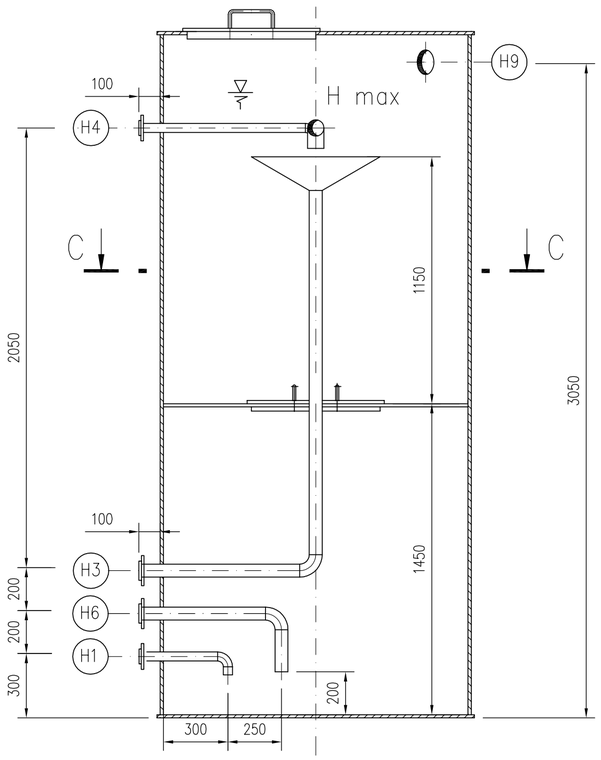

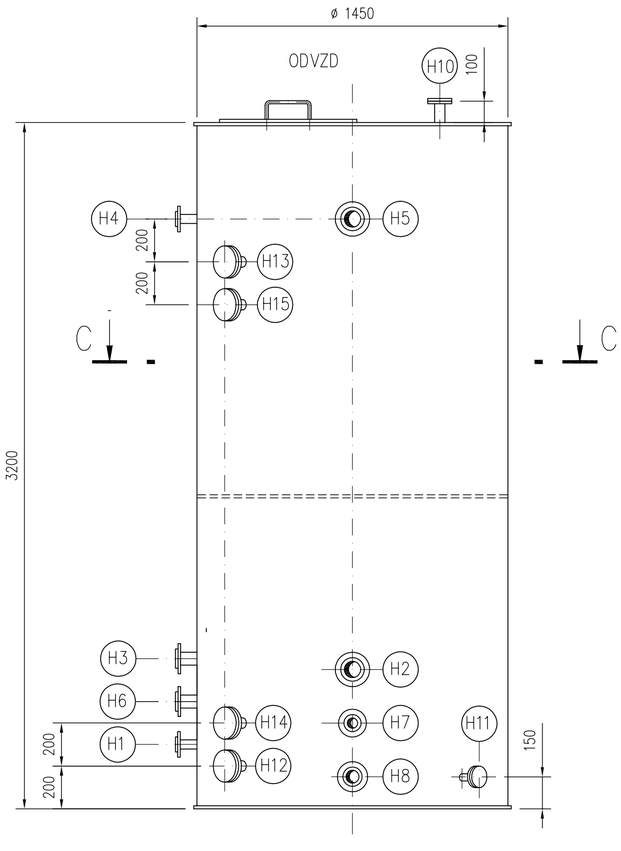

ŘEZ A–A

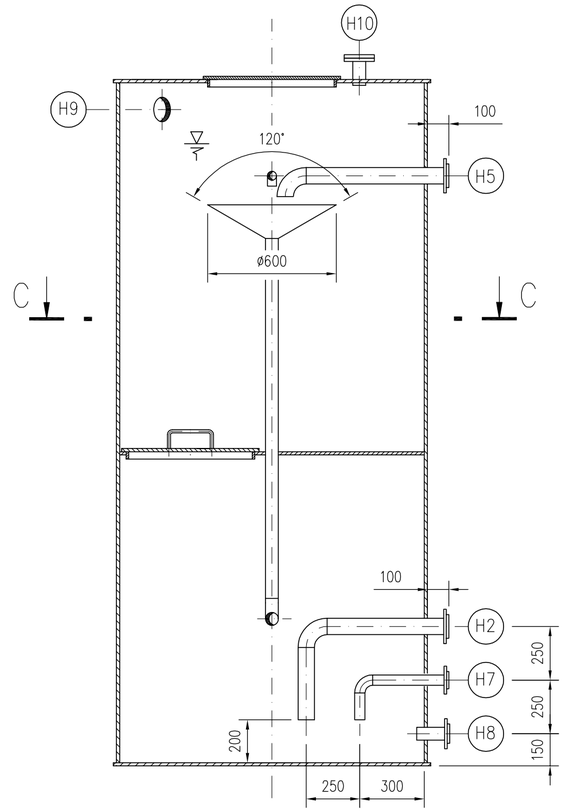

Technické údaje	
Pracovní látka	voda
Pracovní tlak	atm.
Pracovní teplota	+5 až +65 °C
Výpočtový přetlak	atm.
Výpočtová teplota	+5 až +70 °C
Jmenovitý objem	5,28 m3
Užitečný objem	4,72 m3

ŘEZ C–C

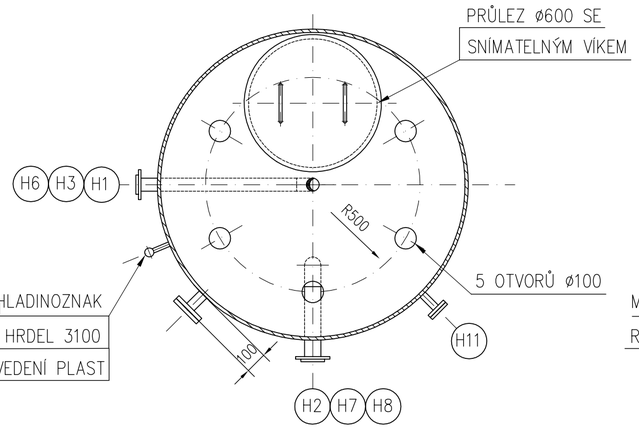

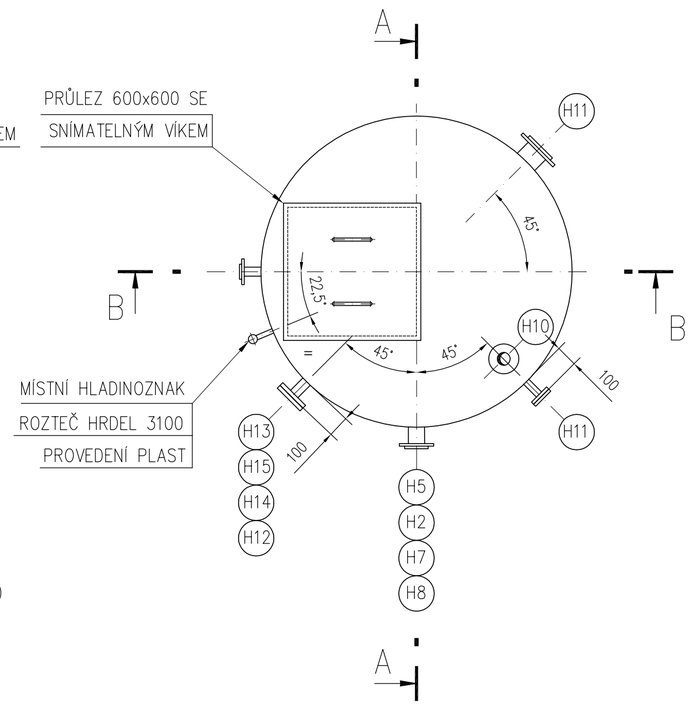

POZN.

1. MATERIÁL NÁDRŽE PLAST
2. UVEDENÉ OBRYSOVÉ ROZMĚRY JSOU MAXIMÁLNÍ A NELZE JE PŘEKROČIT
3. NÁDOBA BUDE IZOLOVÁNA DESKAMI Z PĚNOVÉHO KAUČUKU (IZOLACE NENÍ V DODÁVCE NÁDOBY)
4. STUPEŇ KOROZNÍ AGRESIVITY C2 DLE ISO 12944
5. AKUMULAČNÍ NÁDRŽ DODAT VČ. PROTIPŘÍRUB, TĚSNĚNÍ A SPOJOVACÍHO MATERIÁLU
6. HORNÍ VÍKO NÁDRŽE A VNITŘNÍ VODOROVNÁ PŘEPÁŽKA POCHOZÍ, ZATÍŽENÍ 1,5 kN/m2
7. TENTO VÝKRES URČUJE POUZE ROZMĚRY NÁDOBY, TYP A POLOHU HRDEL
   VÝZTUHY A KONSTRUKČNÍ DETAILY VČETNĚ SOULADU S PLATNOU LEGISLATIVOU ŘEŠÍ VÝROBCE
8. DODAVATEL PROVĚŘÍ MONTÁŽNÍ TRASU NA POZICI A NA TOMTO ZÁKLADĚ ROZHODNE
   O JEJÍM EVENTUELNÍM ROZDĚLENÍ NA MONTÁŽNÍ CELKY

Ing. Jiří Pozděna CSc.
Digitálně podepsal Ing. Jiří Pozděna CSc.
Datum: 2025.12.04 03:27:45 +01'00'

Hrdlo	Název	DN	PN	Příruba		Protipříruba		Norma
				typ	těs.plocha	typ	těs.plocha	
H1	Voda do výměníku V 101	32	6	01,02 plochá / točivá	B - hr. lišta	11 s krkem	B - hr. lišta	ČSN EN 1092-1
H2	Voda do chladičů oleje	65	6	01,02 plochá / točivá	B - hr. lišta	11 s krkem	B - hr. lišta	ČSN EN 1092-1
H3	Voda do výměníku V 301	50	6	01,02 plochá / točivá	B - hr. lišta	11 s krkem	B - hr. lišta	ČSN EN 1092-1
H4	Voda z výměníku V 101	32	6	01,02 plochá / točivá	B - hr. lišta	11 s krkem	B - hr. lišta	ČSN EN 1092-1
H5	Voda z chladičů oleje	65	6	01,02 plochá / točivá	B - hr. lišta	11 s krkem	B - hr. lišta	ČSN EN 1092-1
H6	Voda z výměníku V 301	32	6	01,02 plochá / točivá	B - hr. lišta	11 s krkem	B - hr. lišta	ČSN EN 1092-1
H7	Dopouštění vody	40	6	01,02 plochá / točivá	B - hr. lišta	11 s krkem	B - hr. lišta	ČSN EN 1092-1
H8	Vypouštění	50	6	01,02 plochá / točivá	B - hr. lišta	02 plochá	B - hr. lišta	ČSN EN 1092-1
H9	Přepad	100	6	01,02 plochá / točivá	B - hr. lišta	02 plochá	B - hr. lišta	ČSN EN 1092-1
H10	Odvětrání	40	6	01,02 plochá / točivá	B - hr. lišta	02 plochá	B - hr. lišta	ČSN EN 1092-1
H11	Měření hladiny	25	6	01,02 plochá / točivá	B - hr. lišta	05 zaslep.	B - hr. lišta	ČSN EN 1092-1
H12	Měření teploty dálk.	40	6	01,02 plochá / točivá	B - hr. lišta	05 zaslep.	B - hr. lišta	ČSN EN 1092-1
H13	Měření teploty dálk.	40	6	01,02 plochá / točivá	B - hr. lišta	05 zaslep.	B - hr. lišta	ČSN EN 1092-1
H14	Měření teploty míst.	40	6	01,02 plochá / točivá	B - hr. lišta	05 zaslep.	B - hr. lišta	ČSN EN 1092-1
H15	Měření teploty míst.	40	6	01,02 plochá / točivá	B - hr. lišta	05 zaslep.	B - hr. lišta	ČSN EN 1092-1
H15	Měření teploty míst.	40	6	01,02 plochá / točivá	B - hr. lišta	05 zaslep.	B - hr. lišta	ČSN EN 1092-1

MEŘÍTKO –		Jméno	Podpis	Datum	Změna	Navrhl	Kontroloval	Schválil	Datum	Index změny
SKARTAČNÍ ZNAK	NAVRHL	ING. POZDĚNA		11/25						
	KONTROLOVAL	ING. POZDĚNA		11/25						
	SCHVÁLIL	ING. POZDĚNA		11/25						

ZAKÁZKA MASO JIČÍN CHLAZENÍ TUNELŮ — CELEK ČPAVKOVÉ CHLADICÍ ZAŘÍZENÍ

Thermo konsult

NÁZEV: AKUMULAČNÍ NÁDRŽ N 301

ARCHIVNI CISLO: K–2–519

Listů: 1

List: 1