Technické údaje	
Pracovní látka	kapalný čpavek
Pracovní přetlak	12,5 bar g
Pracovní teplota	+35 °C
Výpočtový přetlak	20 bar g
Výpočtová teplota	-33 až +50 °C

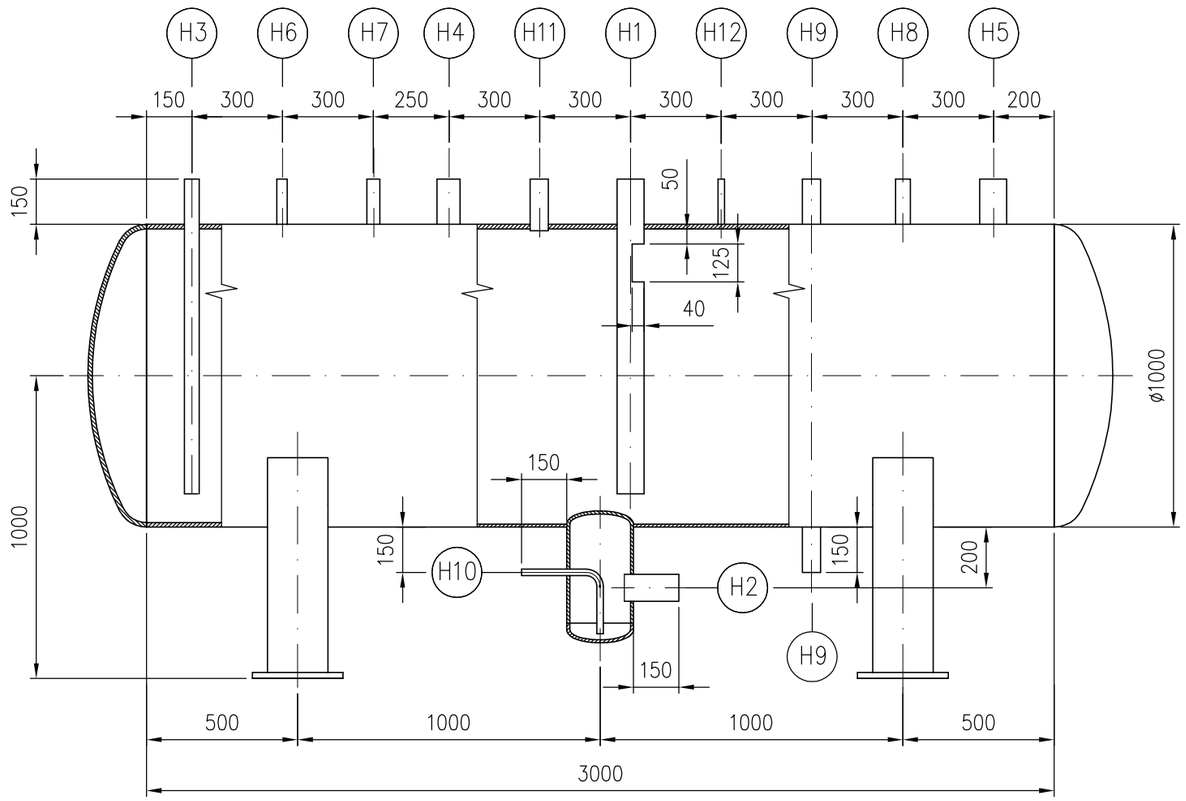

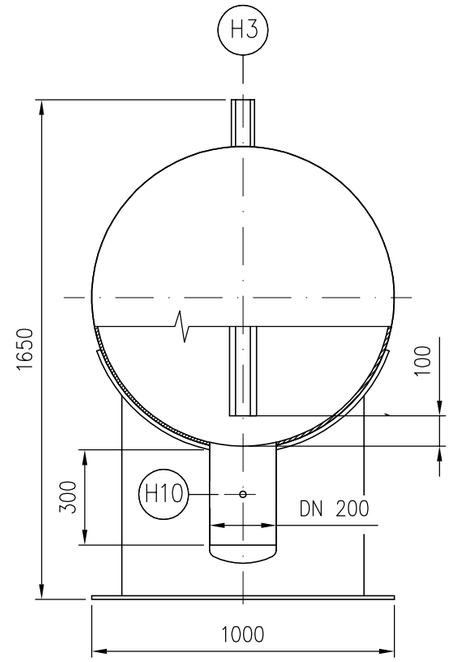

Hrdlo	Název	DN	PN	Napojení trubky		Norma
				Rozměr	Druh	
H1	Vstup kap. čpavku	80	25	88,9 x 3,6	trubka	ČSN EN 10216-2
H2	Výstup kap. čpavku	80	25	88,9 x 3,6	trubka	ČSN EN 10216-2
H3	Výstup kap. čpavku	40	25	48,3 x 2,6	trubka	ČSN EN 10216-2
H4	Tlakové vyrovnání	65	25	76,3 x 2,9	trubka	ČSN EN 10216-2
H5	Vstup plyn. čpavku	80	25	88,9 x 3,6	trubka	ČSN EN 10216-2
H6	Odsávání	25	25	33,7 x 2,6	trubka	ČSN EN 10216-2
H7	Pojistný ventil	15	25	21,3 x 2,6	trubka	ČSN EN 10216-2
H8	Odvzdušnění	40	25	48,3 x 2,6	trubka	ČSN EN 10216-2
H9	Hladinoznak	50	25	60,3 x 2,9	trubka	ČSN EN 10216-2
H10	Odolejování	15	25	21,3 x 2,6	trubka	ČSN EN 10216-2
H11	Rezerva	50	25	60,3 x 2,9	trubka	ČSN EN 10216-2
H12	Místní manometr			M 20x1,5L	Návarek	ČSN 137524

POZN.

1. NÁDOBU DODAT S VRCHNÍM NÁTĚREM ODSTÍN FIALOVÁ SIGNÁLNÍ (RAL 4008)
2. STUPEŇ KOROZNÍ AGRESIVITY 2 (VNITŘNÍ) DLE ISO 12944
3. HRDLA S ÚPRAVOU PRO SVAR S NAVAZUJÍCÍM POTRUBÍM
4. TENTO VÝKRES URČUJE POUZE ZÁKLADNÍ ROZMĚRY, TYP A POLOHU TECHNOLOGICKÝCH HRDEL. KONSTRUKČNÍ DETAILY VČ. SOULADU S PLATNOU LEGISLATIVOU ŘEŠÍ DODAVATEL

Ing. Jiří Pozděna CSc.
Digitálně podepsal Ing. Jiří Pozděna CSc.
Datum: 2025.12.04 03:31:35 +01'00'

MEŘÍTKO 1:20		Jméno	Podpis	Datum
SKARTAČNÍ ZNAK	NAVRHL	BC.KOISSER		11/25
	KONTROLOVAL	ING. POZDĚNA		11/25
	SCHVÁLIL	ING. POZDĚNA		11/25

Změna | Navrhl | Kontroloval | Schválil | Datum | Index změny

Thermo konsult

ZAKÁZKA MASO JIČÍN ZCHLAZOVACÍ TUNEL | CELEK CHLADÍCÍ ZAŘÍZENÍ

NÁZEV SBĚRAČ ČPAVKU N201

ARCHIVNI CISLO K–3–517

Listů 1 | List 1